LUX AUTOMATISMES
WE OPEN WAYS

prezzi valori aggiornate 2023

SECURITE

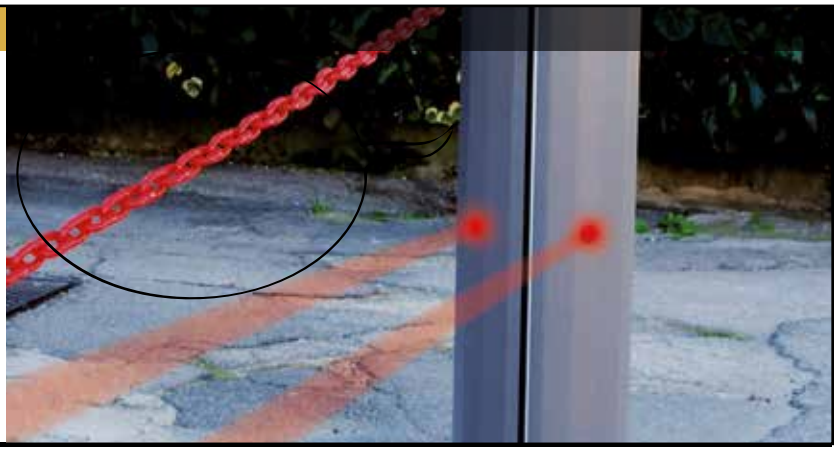

COMFORT

LUMIÈRE DE ZONE

LAMPE CLIGNOTANTE

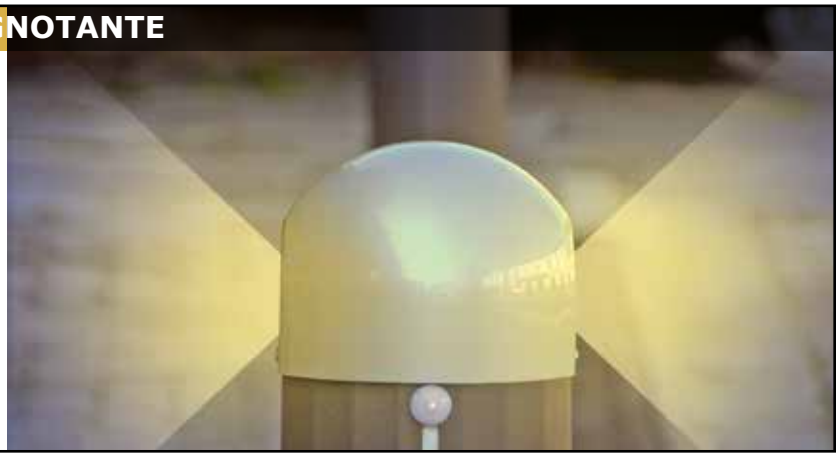

MOTEUR 24 V A ENCODEUR

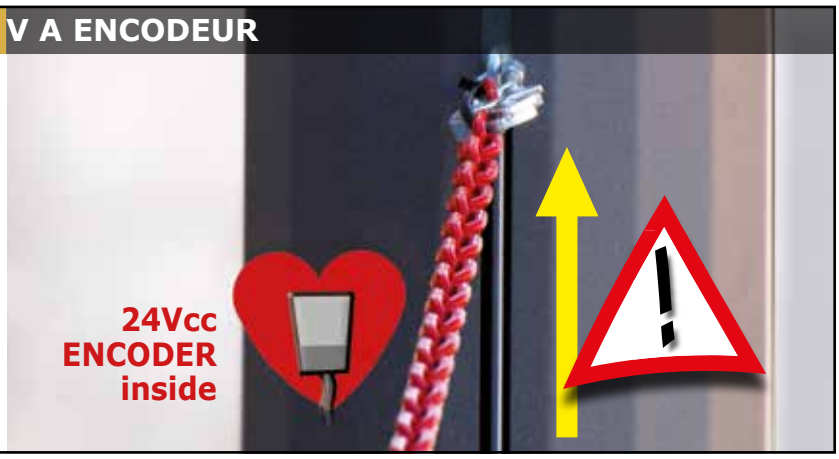

Module suppérieur en
option de 800 mm -

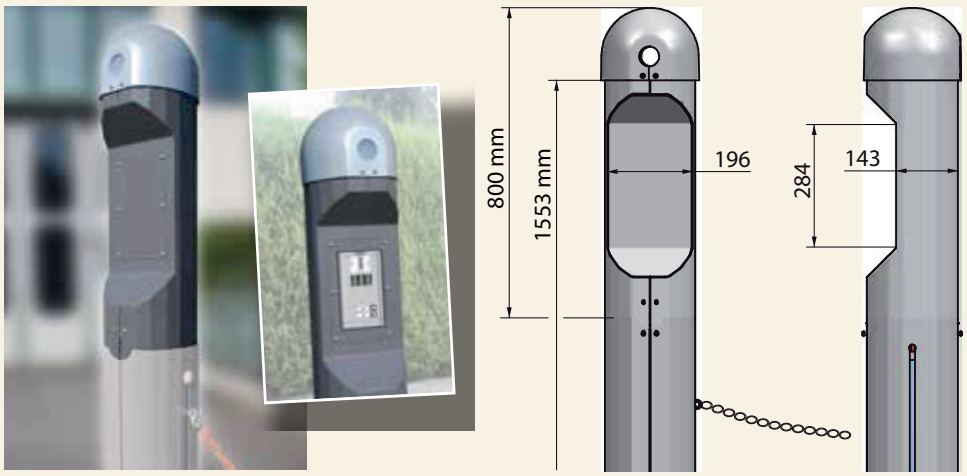

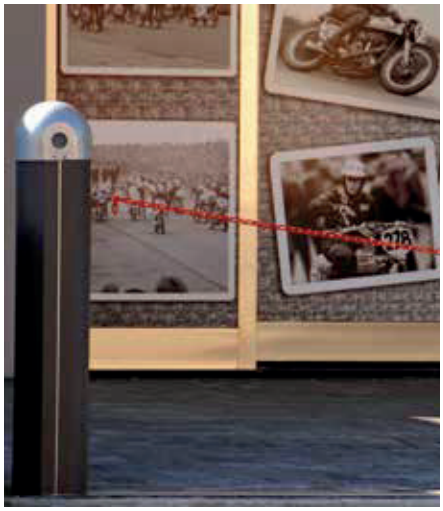

Colonne sans moteur

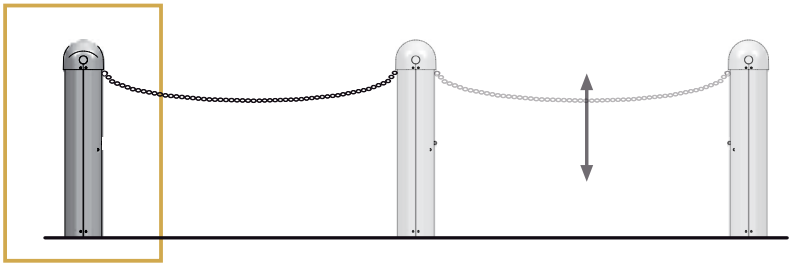

PROTECTION

C'est un module de protection universel pour les systèmes d'ouverture et plus encore. Il est composé d'une structure métallique modulaire pouvant s'adapter à différentes utilisations.

structure circulaire en acier à haute résistance aux chocs avec colonnes en acier

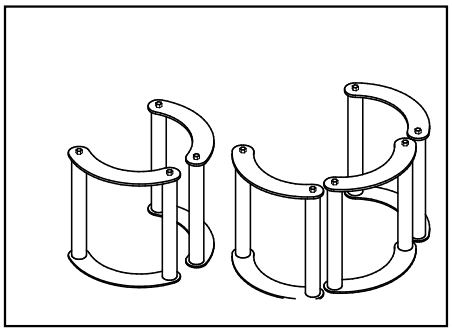

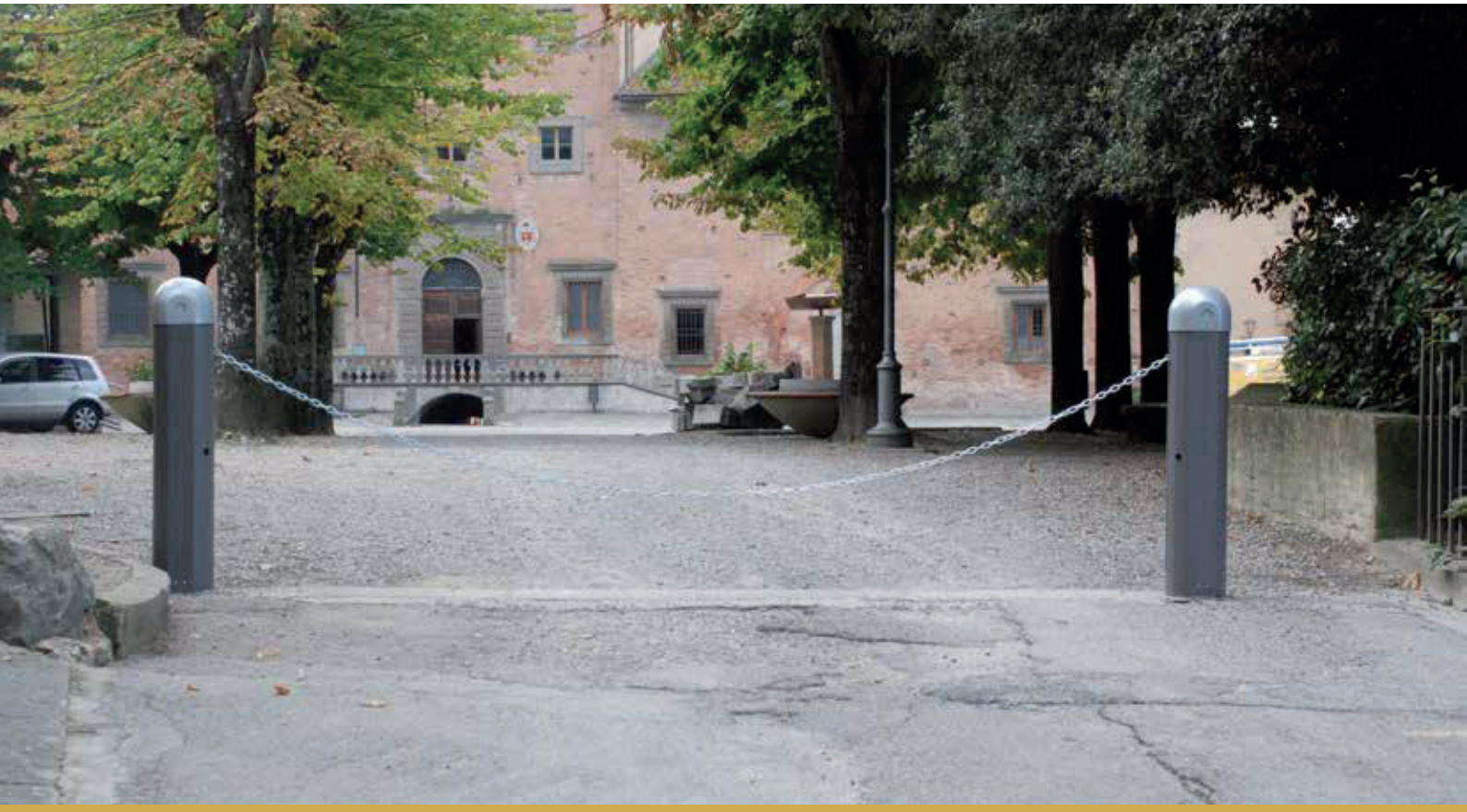

CARACTERISTIQUE TECHNIQUE

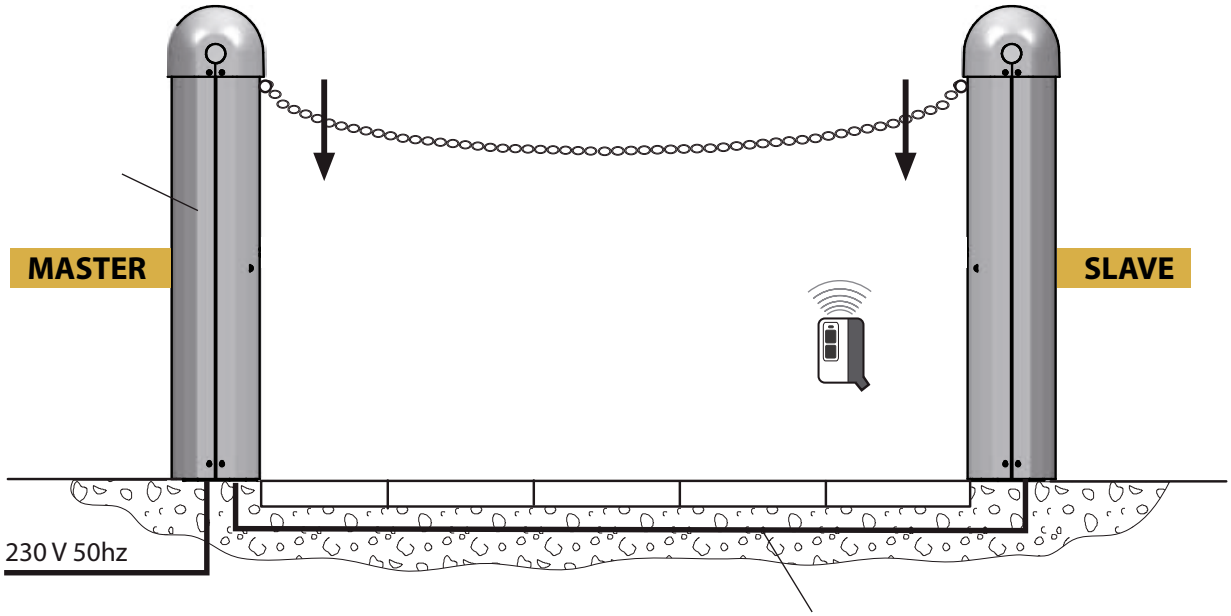

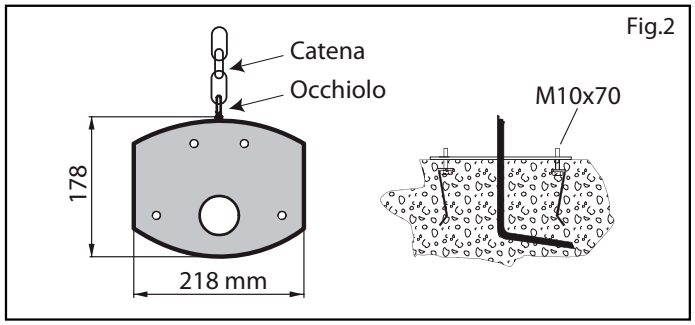

CARACTERISTIQUE TECHNIQUE	
ALIMENTATION	230 V~/50Hz
INTENSITE	1.0 A
PUISSANCE	60 W
MOTEUR	645 Ncm
USAGE	INTENSIF
TEMPS DE FONCTIONNEMENT	10-11 sec. circa
TEMPERATURE DE FONCTIONNEMENT	-20° C / +50 °C
DEGRES DE PROTECTION	IP 55
LUBRIFICATION	permanente
POIDS	25 Kg

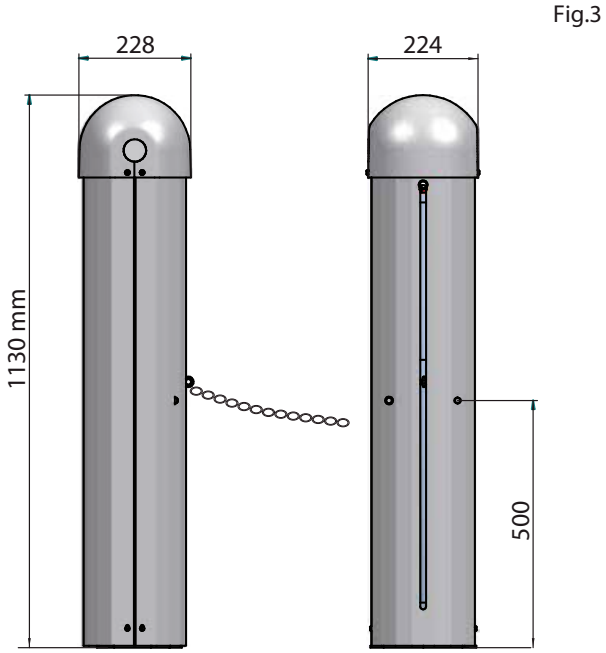

RAIL DE GUIDAGE

INCA

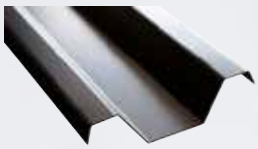

Guide de protection de chaîne encastré (à encastrer) pour chaîne Ø5 mm. Pièce de 2 m. Dimensions 114x27 mm. Cataphorèse traitée.

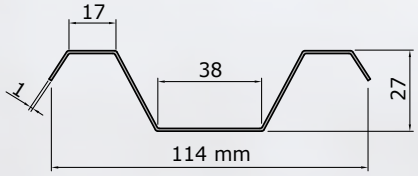

PAVI

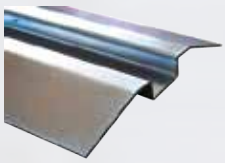

Guide de protection de chaîne au sol (montage en saillie). Pièce de 2 m. Dimensions : largeur. 300 mm, garde au sol 30 mm.

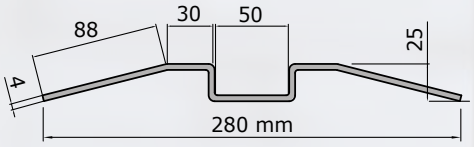

	name - code	description	price
	MASTER	Barrière à chaîne automatique, simple colonne droite ou gauche, équipée d'une unité de commande à microprocesseur, pour contrôler deux moteurs 24 Vdc. Trois logiques de fonctionnement, gestion des ralentissements	
	SLAVE	Barrière à chaîne automatique, simple colonne droite ou gauche, sans équipement de commande	
	PF	Plaque de fondation	
	CAT2	CHAINE 8M ROUGE DIAMETRE Ø5 mm	
	CAT3	CHAINE 16M ROUGE DIAMETRE Ø5 mm	
	INCA	RAIL A CHAINE A SCELLER DE 2M	
	PAVI	RAIL A CHAINE A VISSER DE 2M	
	RING	Anneau de sécurité	

LUX AUTOMATISMES
136 RUE DE BETTEMBOURG
L-5811 FENTANGE
LUXEMBOURG
contact@lux-automatismes.lu
www.lux-automatismes.lu
TELEPHONE: 00352 27 48 91 92

emissione 2/2024