Schémas de **câblage**

HAMAL DEIMOS BT A 400/600

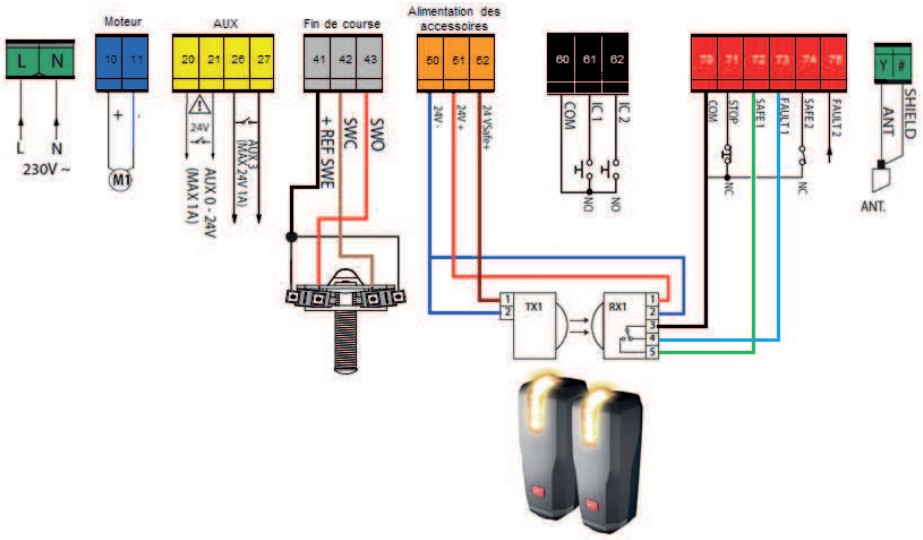

MERAK ARES & DEIMOS ULTRA BT A 400/600

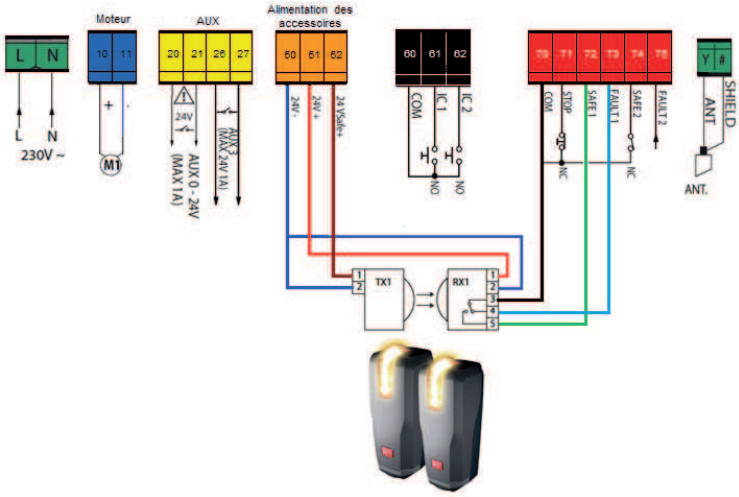

THALIA L - E5 BT A 12

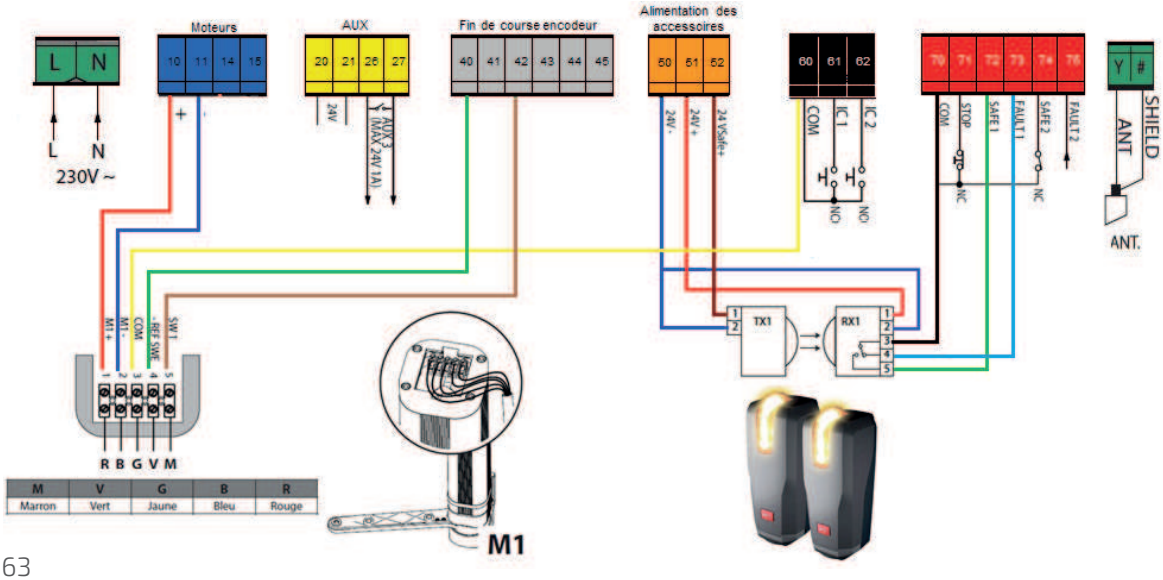

M	V	G	B	R
Marron	Vert	Jaune	Bleu	Rouge